P1=P40

BALDRAME - L1
ESC 1:20

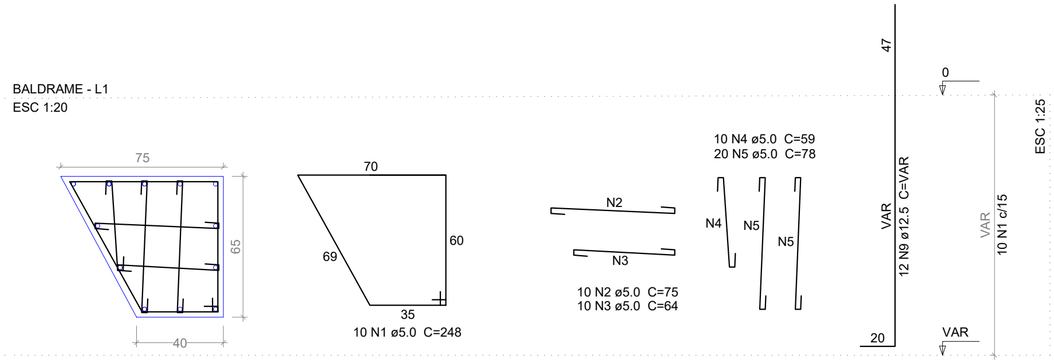

P1=P40

TOPO DO PÓRTICO - L3

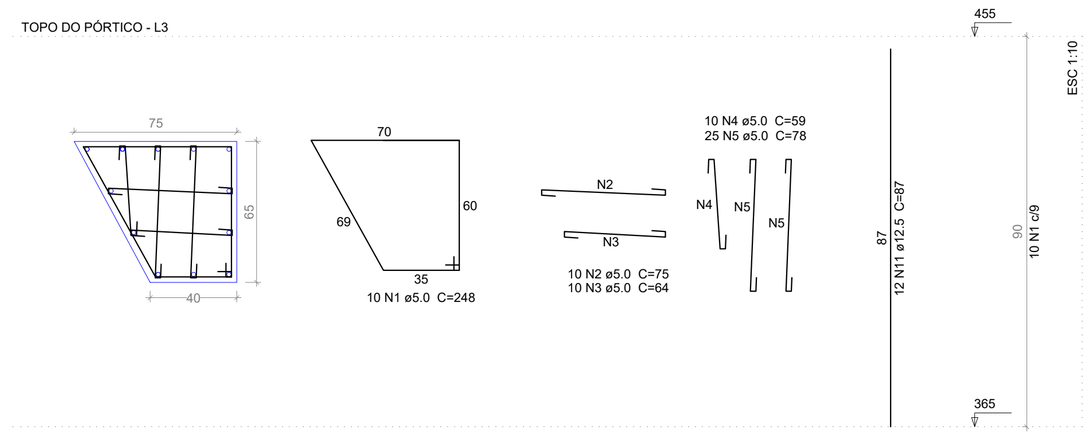

P1=P40

TÉRREO - L2

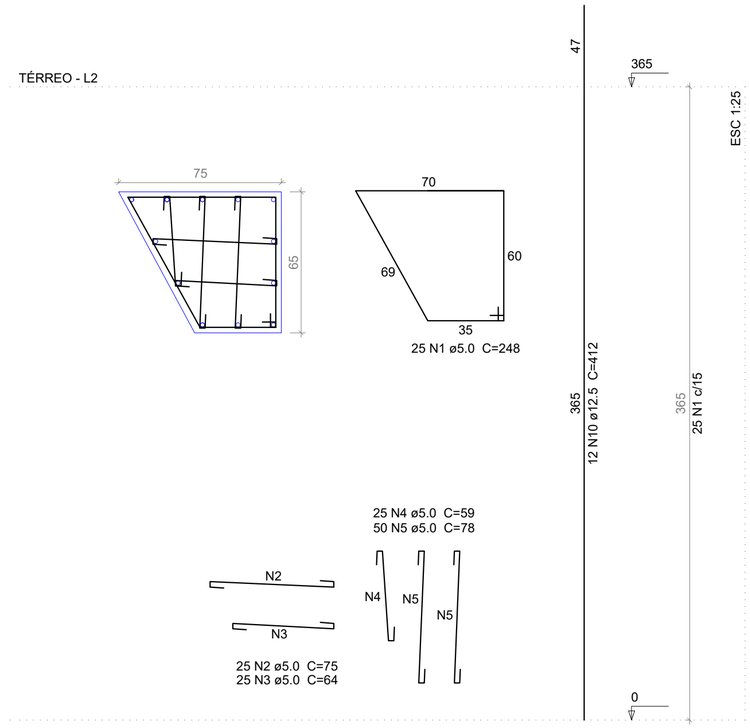

Relação do aço

Baldrame: 2xP1
Térreo: 2xP1
Topo do Pórtico: 2xP1 V1

AÇO	N	DIAM	Q	UNIT (cm)	C.TOTAL (cm)
CA60	1	5.0	380	248	94240
	2	5.0	90	75	6750
	3	5.0	90	64	5760
	4	5.0	90	59	5310
	5	5.0	190	78	14820
CA50	6	8.0	2	780	1560
	7	10.0	8	1200	9600
	8	10.0	8	446	3568
	9	12.5	24	VAR	VAR
	10	12.5	24	412	9888
	11	12.5	24	87	2088
	12	12.5	2	242	484
	13	12.5	8	447	3576
	14	16.0	3	1200	3600
	15	16.0	3	486	1458

Resumo do aço

AÇO	DIAM	C.TOTAL (m)	PESO (kg)
CA50	8.0	15.6	6.18
	10.0	131.7	81,18
	12.5	212.4	212,44
	16.0	20.6	79,82
CA60	5.0	1268.8	203,00

PESO TOTAL	
CA50	379,62
CA60	203,00

Vol. de concreto total (C-25) = 9.70 m³
Área de forma total = 65.91 m²

V1
ESC 1:50

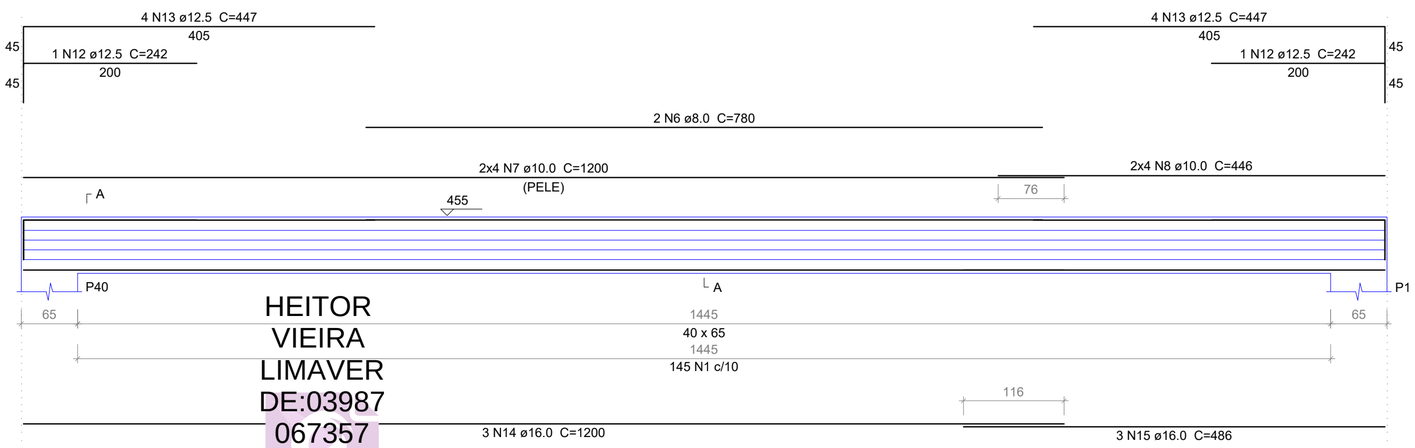

SEÇÃO A-A
ESC 1:25

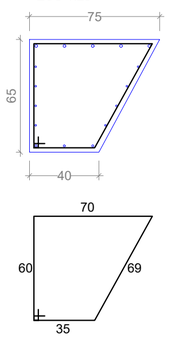

145 N1 ø5.0 C=248

HEITOR VIEIRA LIMAVERDE:03987067357

Digitally signed by HEITOR VIEIRA LIMAVERDE:03987067357
DN: C=BR, O=ICP-Brasil, OU=videoconferencia, OU=19860129000106, OU=Secretaria da Receita Federal do Brasil - RFB, OU=ARCERTFY, OU=RFB e-CPF A3, CN=HEITOR VIEIRA LIMAVERDE:03987067357
Reason: I am the author of this document
Location:
Date: 2024.08.21 10:48:02-03'00'
Foxit PDF Reader Version: 2024.1.0

PREFEITURA MUNICIPAL DE PEDRA BRANCA

Projeto: CONSTRUÇÃO DE UMA UBS PORTE 1			Conteudo: PÓRTICO DE ENTRADA/FACHADA
Local: PEDRA BRANCA		Data: JUN/2024	
Projetista: Ronis	Área Total: -	Área Construida: -	Esc: INDICADA
Responsavel: Eng. Civil Heitor Vieira Lima Verde - CREA/CE - 55096			19/20

Secretária de Desenvolvimento Urbano e Meio Ambiente
Rua: José Joaquim de Souza, nº10 - Centro, Pedra Branca - Ce, 63630-000 - CNPJ: 07.726.540/0001-04